TYPE DE CONNEXION B

Cette connexion convient à la plupart des fauteuils roulants avec châssis fixes droits, inclinés, fermés ou pliables et avec repose-pieds fixes ou élévateurs.

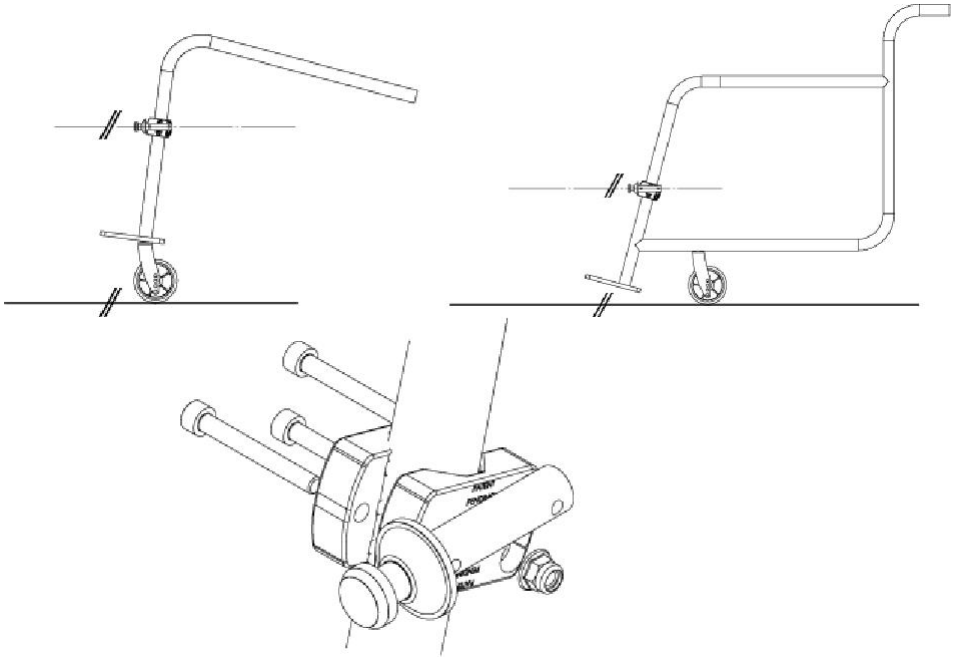

Voici une liste des fauteuils roulants les plus courants compatibles avec la connexion de type B :

Progeo	Ego	**Kushall**	Série K
	Joker / Joker V		Compact/Compact 2.0
	Joker Energy		Champion
	Joker R2	**Aria**	2.0
	Tekna Advance		Speciale
	Yoga		Ultra
OffCarr	Fenice	**Panthera**	S/U/X
	Althea	**Ki Mobility**	Tzunami
	Diva		Rogue
	Venus	**Moretti**	Atmos
	Eos	**Vermeiren**	Trigo
	Halley	**Per4Max**	Skye
	Quasar	**Vassilli**	Evolution Activa Compact
	Vega	**RGK**	Sub 4
	Themis	**Talart JT**	JT Ultimate
Ottobock	Avantgarde DV	**Bodytech**	Aero X
	Zenit	**Permobil**	Ti Lite Zr
Quikie	Xenon2		
	Argon		
	Hélium		
	Nitrum		

Remarque : la liste est continuellement mise à jour

TECHNICAL SUPPORT: Eng. Alexander Troncone +39 3282177608

Matériel fourni

CODE	IMAGE	Montant	NOTES
Pince universelle 1012-26-007	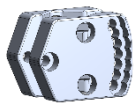	**2**	
Adaptateurs de serrage universels		**2**	La longueur varie selon la taille des tubes de fauteuil roulant
Conical Pin RTE-1006(56)		**2**	
Vis M6		**6**	La longueur varie selon la taille des tubes de fauteuil roulant
Écrous à bride autobloquants M6		**2**	
Cache-écrous		**2**	

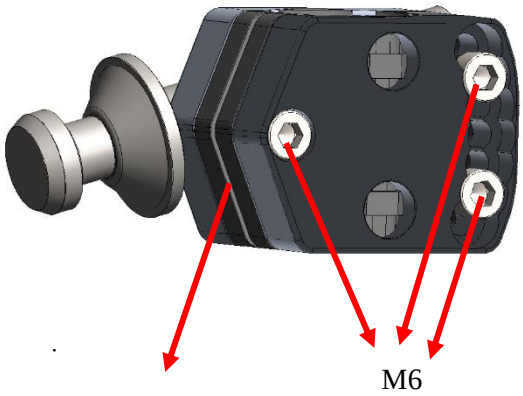

Adaptateurs de serrage universels

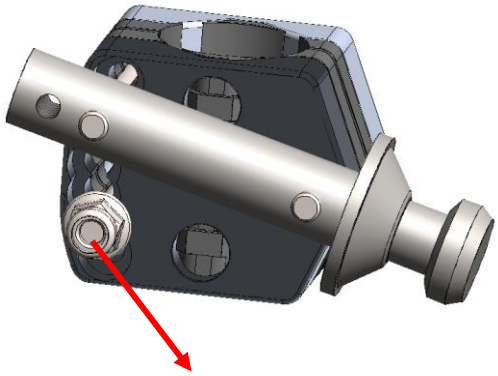

Écrous à bride autobloquants M6 + Cache-écrous

Instructions de montage

Roue size	Bras code	Image	Axe des broches coniques installation hauteur (H)	Stand type	photo
EP3 12 po/10 po	Élevé 1012-128-000		33^{+0}_{-1} cm	Fixe	
EP3 14”/14,5”	Droit 1012-147-000		33^{+0}_{-1} cm	Fixe	
EP3 16”	Abaissé 1012-147-000		33^{+0}_{-1} cm	Fixe	

1. Pour une configuration optimale : régler l’inclinaison du guidon en le faisant parallèle au plan de masse

2. Mettre les freins de stationnement du fauteuil roulant et placer le propulseur devant le fauteuil roulant avec la roue au centre du fauteuil.

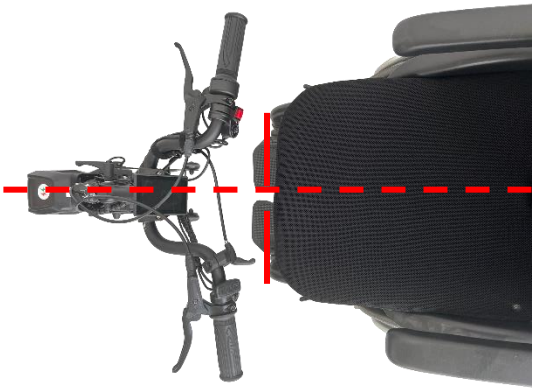

3. Insérer chaque bras dans l'arbre, orienté vers le haut ou vers le bas selon le modèle EP3, en adaptant temporairement la largeur des bras à la largeur du fauteuil roulant sans serrer les vis de l'arbre.

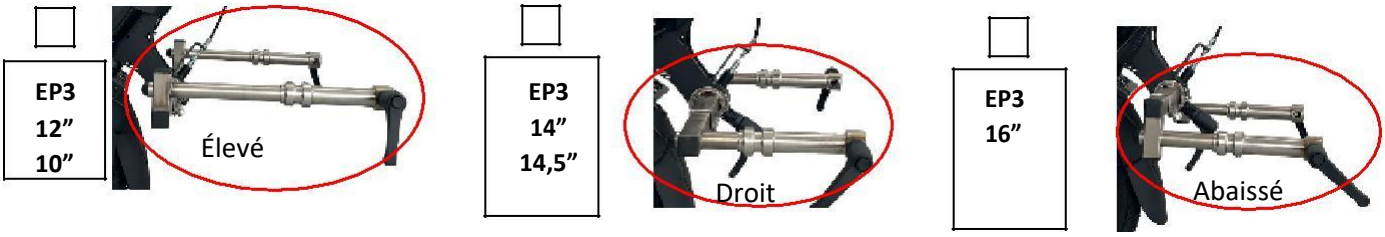

ATTENTION PROCÉDER AUX OPÉRATIONS SUIVANTES D'UN CÔTÉ À LA FOIS

Côté 1

4. Placer la pince universelle avec les adaptateurs de pince universelle sur le point du cadre indiqué dans la figure.

5. Monter la goupille conique uniquement dans le premier trou (fig. 5a) de sorte que l'extrémité soit à la hauteur H indiquée dans le tableau précédent ; Corriger la tolérance de hauteur H en faisant correspondre parfaitement la broche conique avec le réglage de profondeur (Fig 5b).

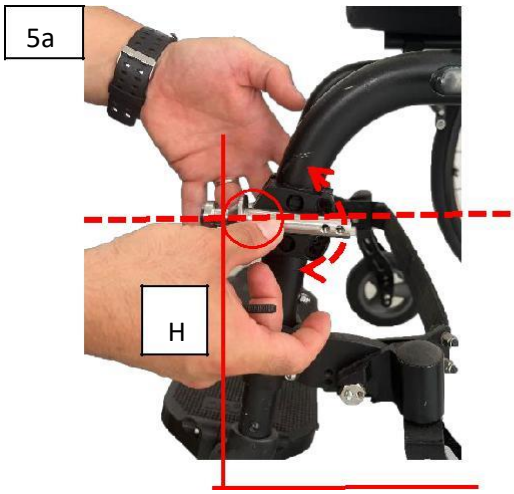

6. Verrouiller légèrement la goupille conique en agissant sur le levier de serrage latéral (Fig. 6a). Serrer légèrement les vis de blocage des bras sur l'arbre (fig. 6b); Le serrage fait légèrement basculer les bras vers le haut et, par conséquent, la goupille conique varie son inclinaison, se plaçant dans l'état optimal (fig. 6c).

6a

6b

6c

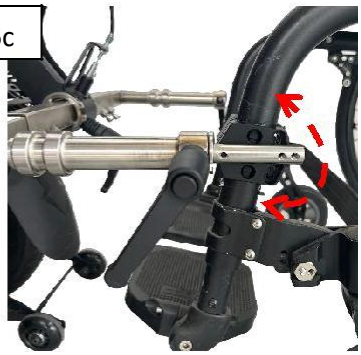

7. Vérifier que l'axe de la goupille conique est parallèle au plan de masse (fig. 7a), puis insérer la deuxième vis dans le trou correspondant à l'inclinaison résultante (fig. 7b). Notez qu'une petite tolérance de +/- 1 cm est autorisée. **ATTENTION En l'absence de parallélisme, le meilleur compromis est la pointe légèrement orientée vers le bas.**

7a

7b

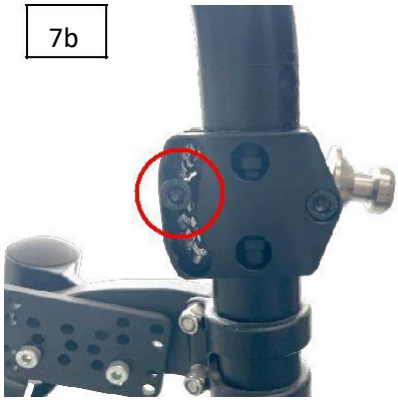

8. Dévisser le levier de serrage latéral et vérifier que la goupille conique entre et sort librement du régulateur de profondeur en rapprochant et éloignant le propulseur.

9. Ajouter la troisième vis en correspondance avec le trou opposé à celui où la deuxième vis a été insérée (fig. 9a), en ajoutant l'écrou à bride fourni (fig. 9b). Si la deuxième vis est insérée dans le trou central, insérer la troisième vis dans le dernier trou inférieur (fig. 9c).

9a

9b

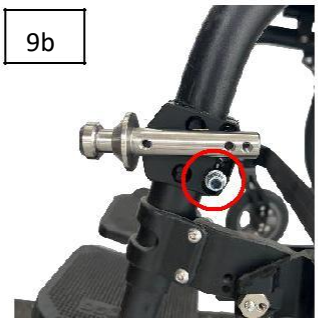

9c

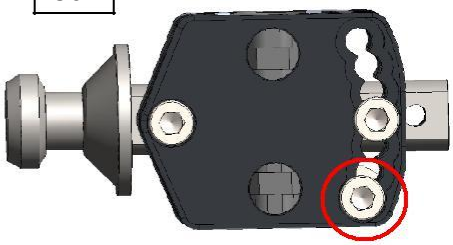

10. **CÔTÉ 2Performe les étapes du n° 4 pour le côté opposé.**

SIDES 1 e 2

11. Vérifier que la largeur des bras est identique de chaque côté. Serrer ensuite les vis de l'arbre avec un couple de serrage de 12 Nm.

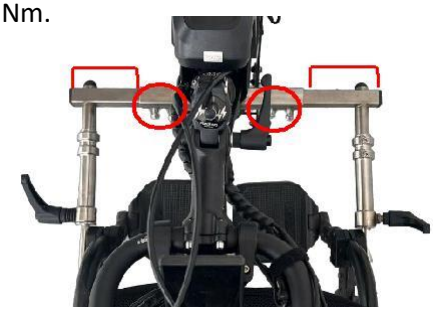

12. Dévisser les leviers de serrage latéraux et vérifier que les deux goupilles coniques entrent et sortent librement des régulateurs de profondeur respectifs, ce qui permet de déplacer le propulseur plus loin et plus près. **Serrer ensuite les vis de serrage avec un poids (5-12 Nm), en prenant soin de ne pas endommager la tubulure du fauteuil roulant.**

13. Si nécessaire, agir sur les chevilles du régulateur de profondeur pour régler la distance entre le guidon et l'utilisateur, en rapprochant ou en éloignant le régulateur le long du bras, puis serrer avec un couple de serrage de 12Nm.